AUDI 60/70/80/90
DKW F102
1967 - 1972

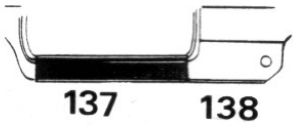

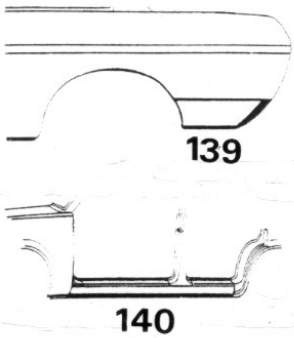

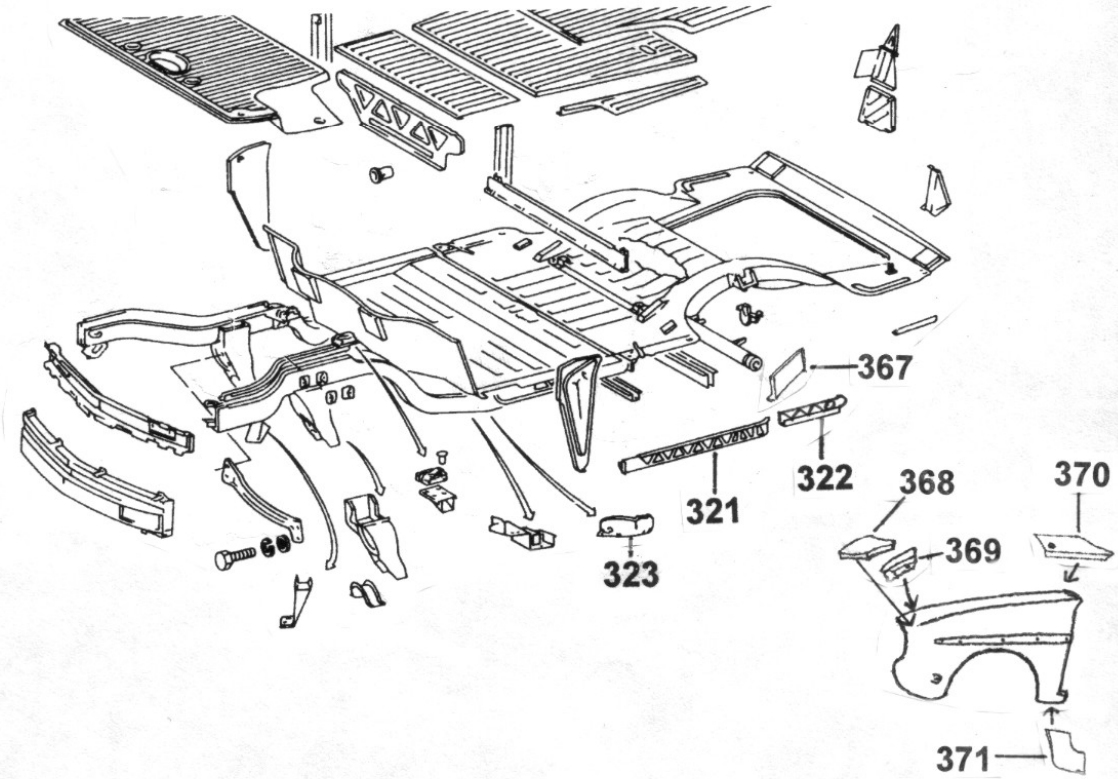

Inhaber: Andreas Kuhnert
Schubertstraße 32
D-63150 Heusenstamm

www.ak-autoteile.de

Telefon: 06104 / 9236-70
Telefax: 06104 / 9236-71
E-Mail: info@ak-autoteile.de

AK-AUTOTEILE

GRUPPE A (AUFBAU)

Reparaturbleche:

Abbildung	Artikelnummer	Passend für Audi 60-90:	Preis (€)
368	060.34.05	Kotflügelecke vorne oben links	a. A.
(368)	060.34.06	Kotflügelecke vorne oben rechts	a. A.
369	060.34.09	Verbindungsstück Kotflügel/Lampentopf li.	a. A.
(369)	060.34.10	Verbindungsstück Kotflügel/Lampentopf re.	a. A.
370	060.34.11	Kotflügelecke bei A-Säule links	a. A.
(370)	060.34.12	Kotflügelecke bei A-Säule rechts	a. A.
371	060.34.17	Kotflügelecke vorne unten links	a. A.
(371)	060.34.18	Kotflügelecke vorne unten rechts	a. A.
323	N316014408	Schließteil unten im Radkasten vorne links	a. A.
(323)	N316014409	Schließteil unten im Radkasten vorne re.	a. A.
137	0301.01	Schweller li. 2-türig (Zubehörversion)	a. A.
(137)	N316263102	Schweller li. 2-türig (Originalnachfertigung)	a. A.
(137)	0301.02	Schweller re. 2-türig (Zubehörversion)	a. A.
(137)	N316263103	Schweller re. 2-türig (Originalnachfertigung)	a. A.
140	0302.01	Schweller li. 4-türig (Zubehörversion)	a. A.
(140)	N326263104	Schweller li. 4-türig (Originalnachfertigung)	a. A.
(140)	0302.02	Schweller re. 4-türig (Zubehörversion)	a. A.
(140)	N326263105	Schweller re. 4-türig (Originalnachfertigung)	a. A.
321	N316001302	Schwellerverstärkung Mitte außen links	a. A.
(321)	N316001303	Schwellerverstärkung Mitte außen rechts	a. A.
322	N316009600	Schwelleranschluß links nur Limousine	a. A.
(322)	N316009601	Schwelleranschluß rechts nur Limousine	a. A.
367	060.22.03	Verbindung Innenschweller/Längsträger li.	a. A.
(367)	060.22.04	Verbindung Innenschweller/Längsträger re.	a. A.
138	0301.41	Seitenteilreparaturblech links 2-türig	a. A.
(138)	0301.42	Seitenteilreparaturblech rechts 2-türig	a. A.
139	0301.33	Kotflügelecke hinten links	39,90
(139)	0301.34	Kotflügelecke hinten rechts	39,90

WEITERE BLECHTEILE FÜR AUDI 60-90 SIND AUF ANFRAGE LIEFERBAR!!!

Alle Preise inkl. 19% MwSt.

Inhaber: Andreas Kuhnert
Schubertstraße 32
D-63150 Heusenstamm

www.ak-autoteile.de

Telefon: 06104 / 9236-70
Telefax: 06104 / 9236-71
E-Mail: info@ak-autoteile.de

AK-AUTOTEILE

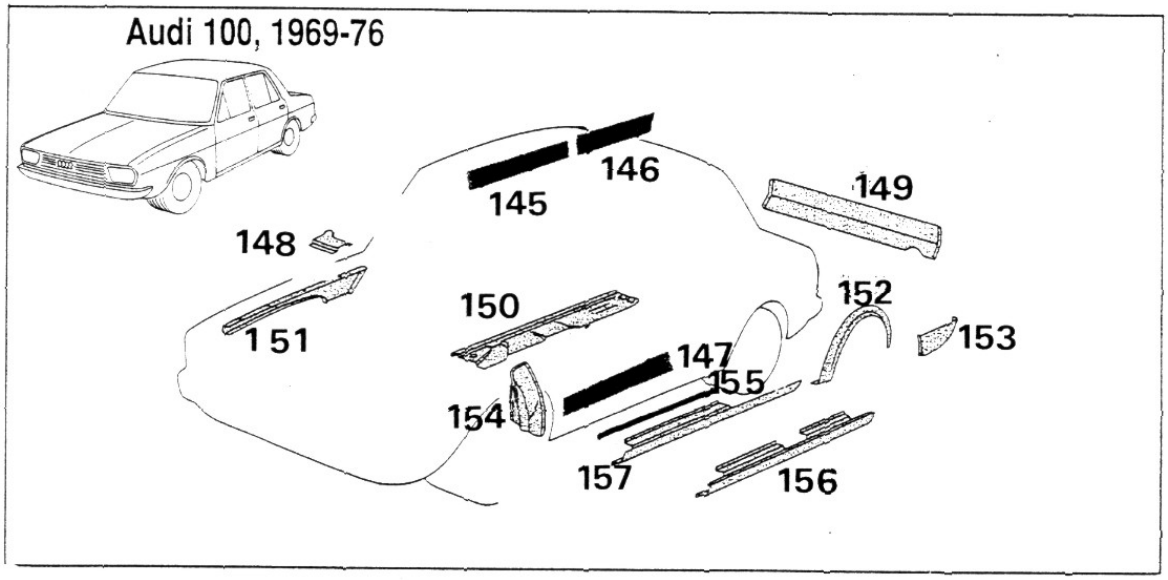

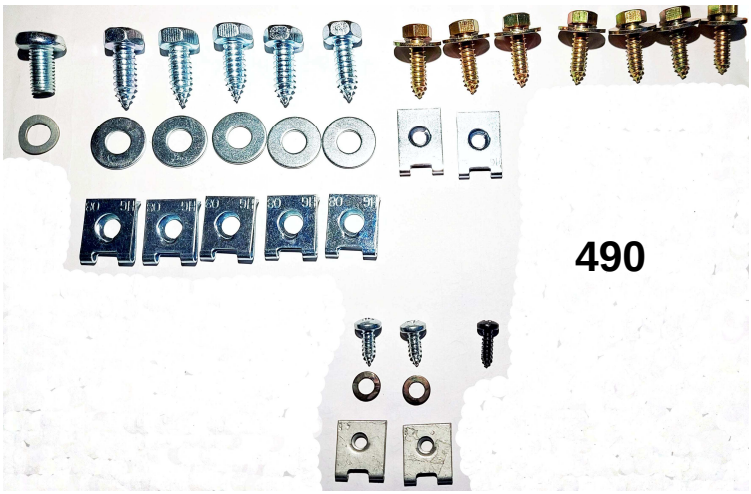

Inhaber: Andreas Kuhnert
Schubertstraße 32
D-63150 Heusenstamm

www.ak-autoteile.de

Telefon: 06104 / 9236-70
Telefax: 06104 / 9236-71
E-Mail: info@ak-autoteile.de

AK-AUTOTEILE

Abbildung	Artikelnummer	Passend für Audi 100 + Coupé:	Preis (€)
490	N03821127Z	Kotflügelschraubensatz Audi 100 -73 (2x)	à 22,00
(145)	0006141	Fronttürblech unten links 4-türig, Limo.	a. A.
145	0006142	Fronttürblech unten rechts 4-türig, Limo.	a. A.
(146)	0006151	Hecktürblech unten links 4-türig, Limo.	a. A.
146	0006152	Hecktürblech unten rechts 4-türig, Limo.	a. A.
147	0006121	Türblech unten links 2-türig	a. A.
(147)	0006122	Türblech unten rechts 2-türig	a. A.
(148)	0006321	Frontscheibenblech links, Limo.	a. A.
148	0006322	Frontscheibenblech rechts, Limo.	22,50
149	0006680	Heckschürze, Limo.	a. A.
(150)	0006751	Bodenrand links	a. A.
150	0006752	Bodenrand rechts	a. A.
(151)	0006421	Kotflügelauflage vorne links	a. A.
151	0006422	Kotflügelauflage vorne rechts	a. A.
152	0006591	Radlauf hinten links, Limo.	85,00
(152)	0006592	Radlauf hinten rechts, Limo.	a. A.
153	0006601	Kotflügelecke hinten links, Limo.	a. A.
(153)	0006602	Kotflügelecke hinten rechts , Limo.	a. A.
154	0006381	Innenkotflügel vorne unten links	a. A.
(154)	0006382	Innenkotflügel vorne unten rechts	a. A.
155	0006071	Einstieg innen links	a. A.
(155)	0006072	Einstieg innen rechts	a. A.
156	0006011	Schweller li.4-tür.Limo (Zubehörversion)	a. A.
(156)	N03803761	Schweller li.4-tür.Limo (Originalnachfert.)	a. A.
(156)	0006012	Schweller re.4-tür.Limo (Zubehörversion)	a. A.
(156)	N03803762	Schweller re.4-tür.Limo (Originalnachfert.)	a. A.
157	0006001	Schweller li.2-tür.Limo (Zubehörversion)	a. A.
(157)	N01803761	Schweller li.2-tür.Limo (Originalnachfert.)	a. A.
(157)	0006002	Schweller re.2-tür.Limo (Zubehörversion)	a. A.
(157)	N01803762	Schweller re.2-tür.Limo (Originalnachfert.)	a. A.
(157)	N15803765	Schweller links, Coupé (Originalnachfert.)	a. A.
(157)	N15803766	Schweller rechts, Coupé (Originalnachfert.)	a. A.

Alle Preise inkl. 19% MwSt.

Inhaber: Andreas Kuhnert
Schubertstraße 32
D-63150 Heusenstamm

www.ak-autoteile.de

Telefon: 06104 / 9236-70
Telefax: 06104 / 9236-71
E-Mail: info@ak-autoteile.de

AK-AUTOTEILE

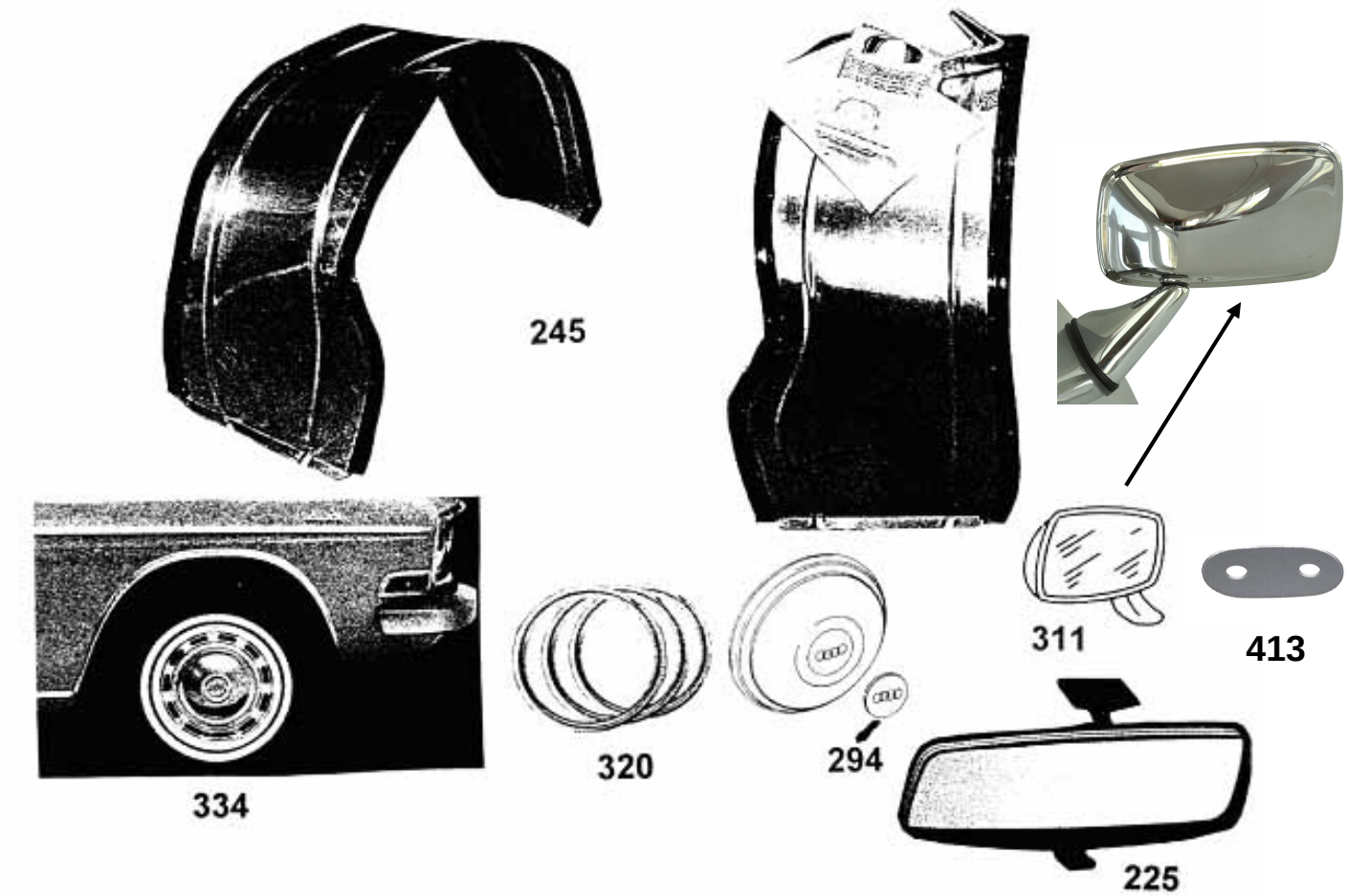

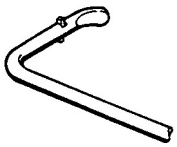

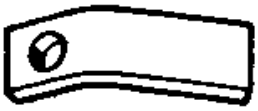

409

410

405

Alle Preise inkl. 19% MwSt.

Inhaber: Andreas Kuhnert
Schubertstraße 32
D-63150 Heusenstamm

www.ak-autoteile.de

Telefon: 06104 / 9236-70
Telefax: 06104 / 9236-71
E-Mail: info@ak-autoteile.de

AK-AUTOTEILE

Innenkotflügel:

Abbildung	Artikelnummer	Passend für Audi 60 - 90:	Preis (€)
(245)	0131	Innenkotflügelschale vorne links	99,00
(245)	0132	Innenkotflügelschale vorne rechts	99,00
		Passend für Audi 100 + Coupé:	
(245)	0137	Innenkotflügelschale vorne links	99,00
(245)	0138	Innenkotflügelschale vorne rechts	99,00

Spiegel:

		Passend für Audi 60 - 90:	
(311)	N317740100	Außenspiegel links	85,00
(311)	N317740101	Außenspiegel rechts	85,00
		Passend für Audi 100 + Coupé:	
311	N03857501	Außenspiegel links Alternativ-Version aus Edelstahl*	79,80
(311)	N03857501A	Außenspiegel rechts Alternativ-Version aus Edelstahl*	79,80
413	N03857543	Unterlage für Original-Außenspiegel	4,10
225	740126000	Innenspiegel abblendb., Org. Nachfertigung	101,50

Räder:

		Passend für Audi 60 - 90:	
320	00823	Chromzierringesatz für Felgen 13“ Alternativ-Version*	86,80 / Satz
334	165R13	Weißwandreifen 165/80R13 (4x)	a. A.
409	N03012245	Abstützwinkel für Radkappen-Demontage	5,95
		Passend für Audi 100 + Coupé:	
(320)	00824	Chromzierringesatz für Felgen 14“ Alternativ-Version*	86,80 / Satz
294	N03601153	Emblem für Radkappe Audi 100 L, S, LS, GL (4x)	à 8,90
(294)	N15601153	Emblem für Radblende Coupé bis Bj.74 (4x)	à 8,90
405	N15601153A	Emblem für Radkappe Coupé ab Bj.75 (4x)	a. A.
409	N03012245	Abstützwinkel für Radkappen-Demontage	5,95
410	N03012243A	Abziehhaken für Radkappen-Demontage (Limousine ab Bj. 1971)	3,00

***Bei den Alternativ-Versionen handelt es sich um eine andere Optik als beim Originalteil (Abbildung beachten). Bei den Spiegeln ist der Fuß etwas länger als beim Original, d.h. es muss unter Umständen ein neues Loch gebohrt werden.**

Alle Preise inkl. 19% MwSt.

Inhaber: Andreas Kuhnert
Schubertstraße 32
D-63150 Heusenstamm

www.ak-autoteile.de

Telefon: 06104 / 9236-70
Telefax: 06104 / 9236-71
E-Mail: info@ak-autoteile.de

AK-AUTOTEILE

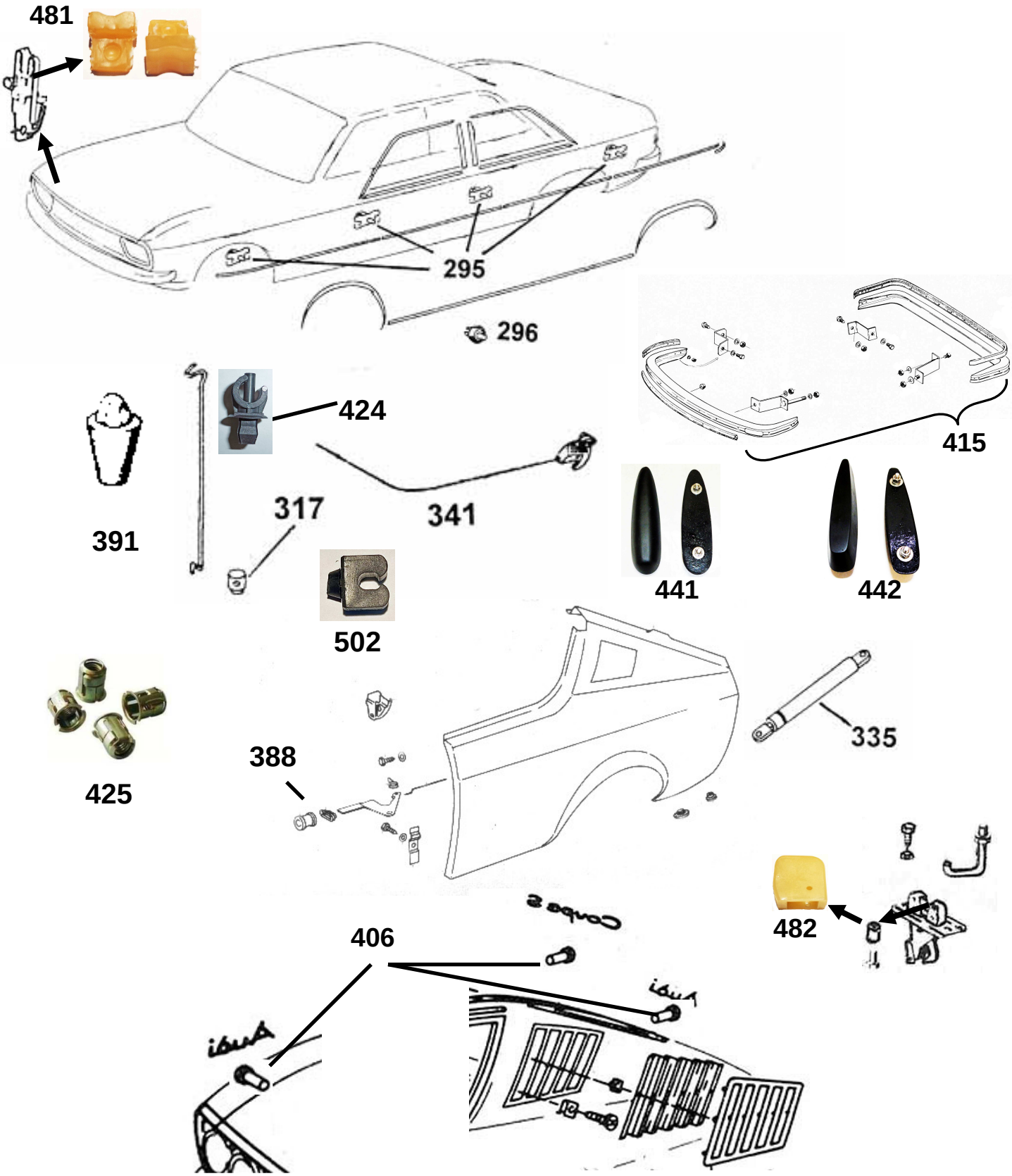

Alle Preise inkl. 19% MwSt.

Inhaber: Andreas Kuhnert
Schubertstraße 32
D-63150 Heusenstamm

www.ak-autoteile.de

Telefon: 06104 / 9236-70
Telefax: 06104 / 9236-71
E-Mail: info@ak-autoteile.de

AK-AUTOTEILE

Zierleistenclips:

Abbildung	Artikelnummer	Passend für Audi 60-100/Coupé:	Preis (€)
295	N03853139A	Clip für Gürtelzierleiste nur Audi 100 Limo. bis Bj.71 (n.B.)	à 2,40
(295)	N03853139C	Clip für Gürtelzierleiste nur Audi 100 Limo. ab Bj.71 (n.B.)	à 0,60
296	N03853577	Clip für Schwellerzierleiste (n.B.)	à 2,80
406	N03853213	Tülle für Schriftzüge am Kofferraumdeckel, Kotflügel vorne rechts, Armaturenbrett (außer Audi 60-90 bis Bj.70) (10-15x)	à 1,19
---	NN134052	Halbrundniet für Regenleiste (4x)	à 0,25
425	55410100	Käfigmutter für Nummernschildbefestigung an Frontschürze (2x, Variant 4x)	à 1,00

Stoßstangen und -teile:

Passend für Audi 60-100/Coupé:

---	N03807141	Flachrundschraube mit Vierkant chrom (8x)	à 4,05
415	N15807111/311	Stoßstangensatz Audi 100 Coupé S für vorne + hinten. Nachfertigung aus hochglanzpoliertem, rostfreiem Edelstahl!.	a. A.
---	N03807221	Stoßstangengummileiste vorne selbstklebend (nur Audi 100 Lim. bis Bj.74)	a. A.
---	N03807421	Stoßstangengummileiste hinten selbstklebend (nur Audi 100 Lim. bis Bj.74)	a. A.
441	N317482600016	Puffer Stoßstangenhorn Audi 60-90, -Bj.70 (4x)	à 22,30
442	N427403901	Puffer Stoßstangenhorn Audi 60-90, Bj.70- (4x)	à 22,30

Hauben-Aufhaltungsteile:

Passend für Audi 60-90:

341	N427106801	Seilzug f. Motorhaubenbetätigung bis Bj.70	19,90
(341)	N03823531C	Seilzug f. Motorhaubenbetätigung ab Bj.71	59,90
317	N427121600	Gummilager für Motorhaubenstütze	8,90
391	N03823499	Puffer für Motorhaube ab Bj.70 (2x)	à 12,00
424	N03823397	Halter für Motorhaubenstütze, Kunststoff	3,00
502	N03823397A	Halter für Motorhaubenstütze, Gummiklötzchen	8,50
481	N03823509	Plastikpuffer Motorhaubenschloß ab Bj.70 (2x)	à 5,00

Passend für Audi 100/Coupé:

341	N427106801	Seilzug f. Motorhaubenbetätigung bis Bj.70	19,90
(341)	N03823531C	Seilzug f. Motorhaubenbetätigung ab Bj.71	59,90
---	N15823359	Gasfeder für Motorhaube (nur Coupé)	58,30
335	N17827551	Gasfeder für Heckklappe (nur Coupé)	39,90
388	N15827535	Knopf für Heckklappenzug (nur Coupé)	3,20
391	N03823499	Puffer für Motorhaube (2x)	à 12,00
424	N03823397	Halter für Motorhaubenstütze (nur Limo.)	3,00
481	N03823509	Plastikpuffer Motorhaubenschloß (2x)	à 5,00
482	N15827525	Plastikpuffer für Kofferraumschloß (nur Coupé)	8,50

Alle Preise inkl. 19% MwSt.

Inhaber: Andreas Kuhnert
Schubertstraße 32
D-63150 Heusenstamm

www.ak-autoteile.de

Telefon: 06104 / 9236-70
Telefax: 06104 / 9236-71
E-Mail: info@ak-autoteile.de

AK-AUTOTEILE

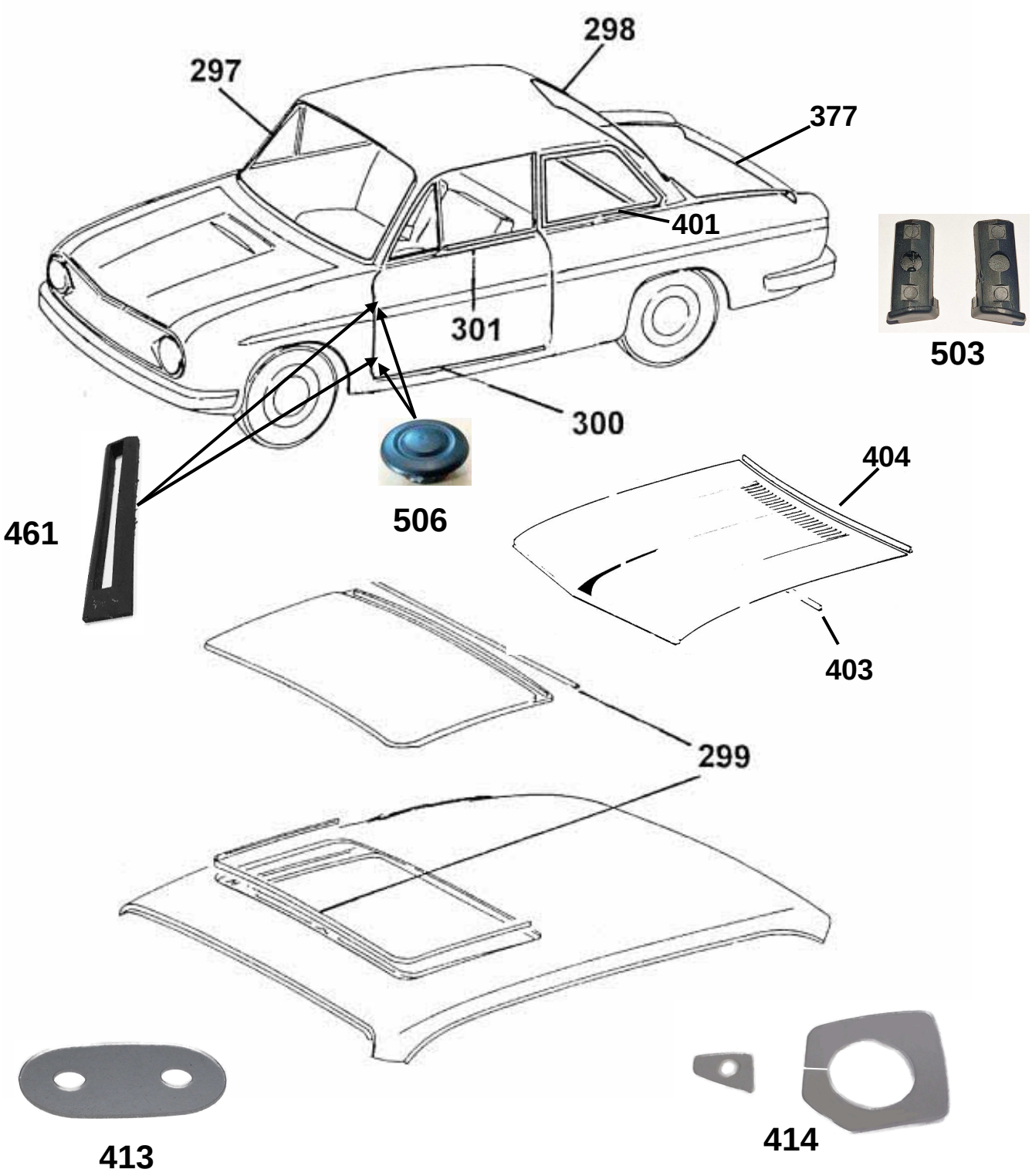

Alle Preise inkl. 19% MwSt.

Inhaber: Andreas Kuhnert
Schubertstraße 32
D-63150 Heusenstamm

www.ak-autoteile.de

Telefon: 06104 / 9236-70
Telefax: 06104 / 9236-71
E-Mail: info@ak-autoteile.de

AK-AUTOTEILE

Karosseriedichtungen:

Abbildung	Artikelnummer	Passend für Audi 60-90:	Preis (€)
297	N317540100	Windschutzscheibendichtung	129,90
298	N427540201	Heckscheibendichtung nur Limousine	129,90
299	N03877297	Dichtung für Schiebedach komplett,schwarz	44,50
300	N327505100	Türdichtung vorne links 4-türer	a. A.
461	N317593300	Dichtung Türscharnier / A-Säule (4x)	à 9,25
506	N11831439A043	Stopfen für Türschanier (4x)	à 1,50
377	N317561100	Kofferraumdichtung	a. A.
404	N03823705	Dichtung Motorhaube	19,00
414	N03837210Z	Unterlageset für einen Türgriff ab Bj.70 (2-4x)	à 6,50
		Passend für Audi 100 Limousine:	
(297)	N03845121	Windschutzscheibendichtung	140,00
(298)	N03845521	Heckscheibendichtung	a. A.
299	N03877297	Dichtung für Schiebedach komplett,schwarz bis Bj.75	44,50
301	9014	Fensterschachtsamtleiste außen 1m. (2-4x)	à 5,80
(300)	N01831721	Türdichtung innen, 2-türer (2x)	à 39,00
(300)	N03831721	Türdichtung innen vorne, 4-türer (2x)	à 37,00
(300)	N03833721	Türdichtung innen hinten, 4-türer (2x)	à 37,00
506	N11831439A043	Stopfen für Türschanier (4x)	à 1,50
(377)	N03827705	Kofferraumdichtung	46,00
403	N03823723A	Dichtung Wasserkasten/Motorhaube	a. A.
404	N03823705	Dichtung Windlauf/Motorhaube	19,00
413	N03857543	Unterlage für Original-Außenspiegel	4,10
414	N03837210Z	Unterlageset für einen Türgriff (2-4x)	à 6,50
		Passend für Audi 100 Coupé S:	
(297)	N15845121	Windschutzscheibendichtung	195,00
(298)	N15845521	Heckscheibendichtung	267,75
401	N15839711	Seitenscheibendichtung links	a. A.
(401)	N15839712	Seitenscheibendichtung rechts	a. A.
503	N15/01833611	Endstücke vo. + hi. Seitenscheibe (2x)	à 29,00
299	N03877297	Dichtung für Schiebedach komplett,schwarz bis Bj.75	44,50
301	9014	Fensterschachtsamtleiste außen 1m. (2x)	à 5,80
(300)	N01831721	Türdichtung innen (2x)	à 39,00
506	N11831439A043	Stopfen für Türschanier (4x)	à 1,50
(377)	N15827705	Kofferraumdichtung	50,00
403	N03823723A	Dichtung Wasserkasten/Motorhaube	a. A.
404	N03823705	Dichtung Windlauf/Motorhaube	19,00
413	N03857543	Unterlage für Original-Außenspiegel	4,10
414	N03837210Z	Unterlageset für einen Türgriff (2x)	à 6,50

Alle Preise inkl. 19% MwSt.

Inhaber: Andreas Kuhnert
Schubertstraße 32
D-63150 Heusenstamm

www.ak-autoteile.de

Telefon: 06104 / 9236-70
Telefax: 06104 / 9236-71
E-Mail: info@ak-autoteile.de

AK-AUTOTEILE

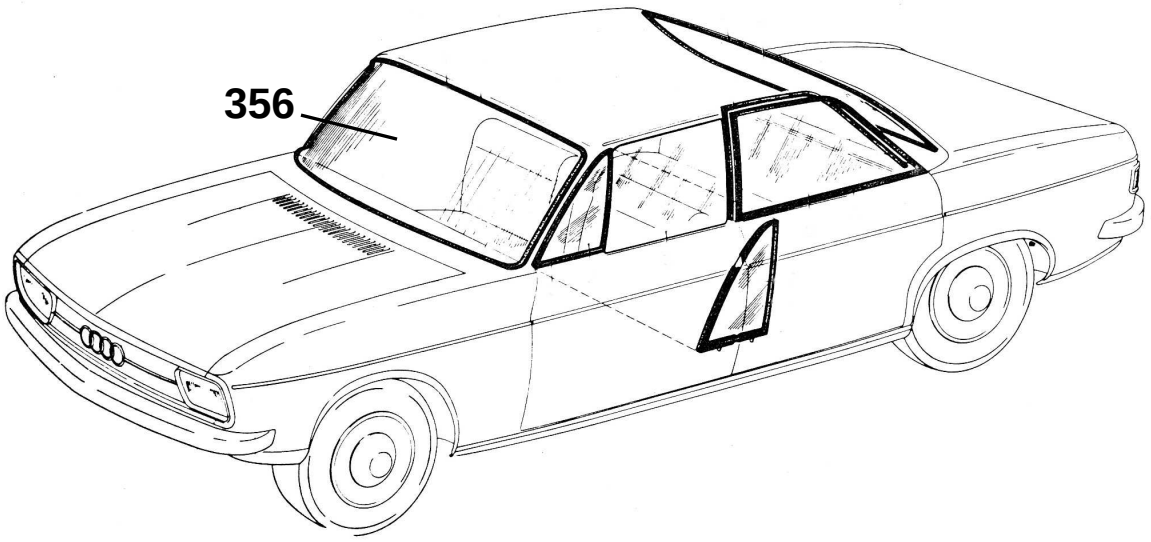

Alle Preise inkl. 19% MwSt.

Inhaber: Andreas Kuhnert
Schubertstraße 32
D-63150 Heusenstamm

www.ak-autoteile.de

Telefon: 06104 / 9236-70
Telefax: 06104 / 9236-71
E-Mail: info@ak-autoteile.de

Verglasung:

Abbildung	Artikelnummer	Passend für Audi 60-Super 90:	Preis (€)
(356)	N317280100	Windschutzscheibe klar, Standard	a. A.
(356)	N317280101	Windschutzscheibe klar, Verbund	a. A.
(356)	N427280101	Windschutzscheibe grün, Verbund	a. A.
(356)	N427280102	Windschutzscheibe grün mit Grünkeil, Verb.	a. A.
(356)	N427280103	Windschutzscheibe grün mit Blaukeil, Verb.	a. A.
		Passend für Audi 100 Limousine:	
356	N03845101	Windschutzscheibe klar, Standard	a. A.
(356)	N03845101A	Windschutzscheibe klar, Verbund	a. A.
(356)	N03845101B	Windschutzscheibe grün, Verbund	a. A.
(356)	122GG	Windschutzscheibe grün mit Grünkeil, Verb.	a. A.
(356)	N03845101C	Windschutzscheibe grün mit Blaukeil, Verb.	a. A.
		Passend für Audi 100 Coupè S:	
(356)	N15845101	Windschutzscheibe klar, Verbund	a. A.
(356)	N15845101A	Windschutzscheibe grün, Verbund	a. A.
(356)	N15845101B	Windschutzscheibe grün mit Grünkeil, Verb.	a. A.
(356)	N15845101C	Windschutzscheibe grün mit Blaukeil, Verb.	a. A.

Die Scheiben sind grundsätzlich bestellbar, aber auf Grund von sehr extremen Preisschwankungen in der letzten Zeit, müssen die Preise bei Bedarf angefragt werden.

Die passenden Scheibendichtungen finden Sie auf den beiden Seiten zuvor!
Alle hier angebotenen Scheiben sind ausschließlich Neuteile, die originalgetreu (mit Prüfsiegel) per Handarbeit in Kleinserie nachgefertigt werden.
Dadurch können Lieferzeiten von ca. 15 Wochen entstehen!

Versand nur innerhalb von Deutschland (Kosten bitte vorher anfragen)!!!!!!!!!!!!!

Alle Preise inkl. 19% MwSt.

Inhaber: Andreas Kuhnert
Schubertstraße 32
D-63150 Heusenstamm

www.ak-autoteile.de

Telefon: 06104 / 9236-70
Telefax: 06104 / 9236-71
E-Mail: info@ak-autoteile.de

AK-AUTOTEILE

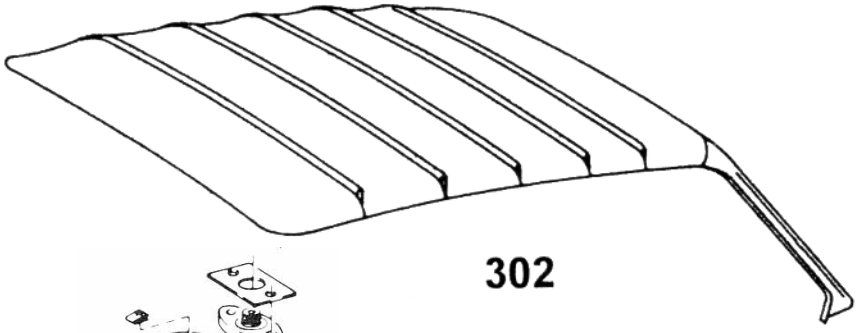

302

492

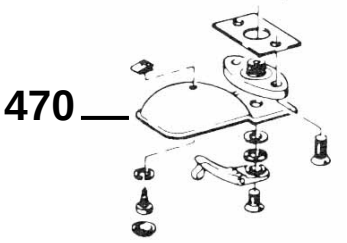

470

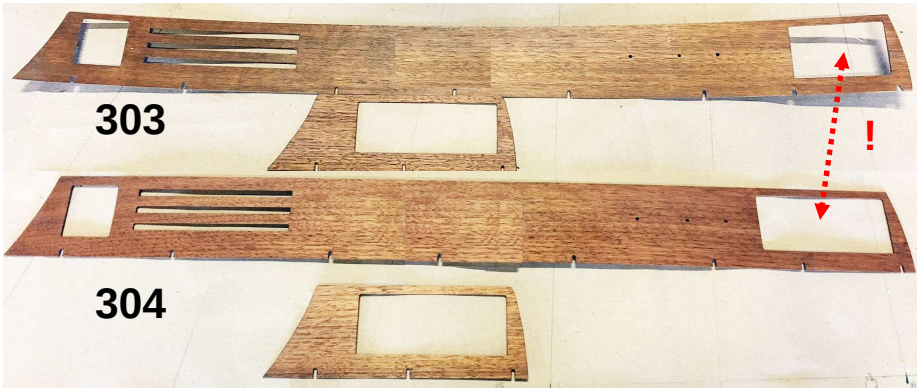

445

446

483

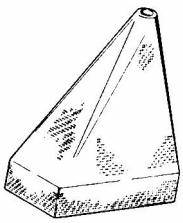

402

310

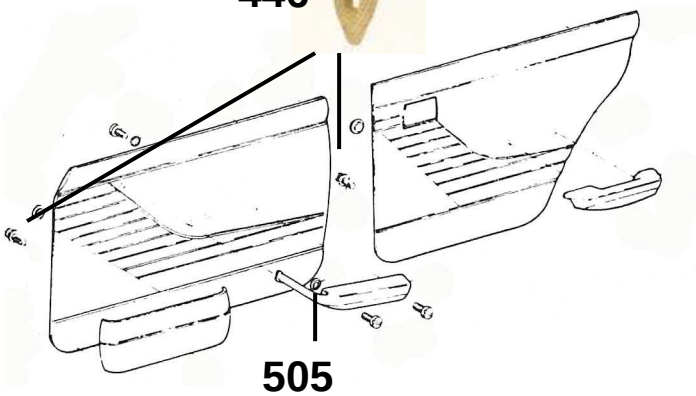

505

Alle Preise inkl. 19% MwSt.

Inhaber: Andreas Kuhnert
Schubertstraße 32
D-63150 Heusenstamm

www.ak-autoteile.de

Telefon: 06104 / 9236-70
Telefax: 06104 / 9236-71
E-Mail: info@ak-autoteile.de

AK-AUTOTEILE

Interieur:

Abbildung	Artikelnummer	Passend für Audi 60-90 Limousine:	Preis (€)
302	N427607100581	Dachhimmelbezug wolkenweiß, komplett	323,00
(302)	N4276705521	Dachhimmelbezug wolkenweiß, komplett pass. für Fahrzeuge mit Stahlschiebedach	323,00
470	N03877433	Griffschale für Stahlkurbeldach, weiß	75,80
445	N017647802	Klammer für Innenverkleidungen (n.B.)	à 0,45
483	N11837187B	Tür-Verriegelungsknopf ab Bj.70 (2-4x)	à 5,00
		Passend für Audi 100 + Coupé S:	
(302)	N15867505	Dachhimmelbezug wolkenweiß, komplett passend für Audi Coupé S	323,00
(302)	N15867509A	Dachhimmelbezug wolkenweiß, komplett passend für Coupé S mit Stahlschiebedach	323,00
470	N03877433	Griffschale für Stahlkurbeldach, weiß	75,80
492	N03881295Z	Sitzschienengleiter-Satz (4 Stck. für einen Sitz) ab Bj.75 (2x)	à 26,00
---	8XF007576-801	Fußmattensatz für vordere und hintere Fußräume (4-teilig), anthrazit	44,00
402	N03711115	Schaltsack **Kunstleder** bis Bj.74	a. A.
(402)	N03711115A	Schaltsack **Echtleder** bis Bj.74	27,00
(402)	N03711115B	Schaltsack **Kunstleder** ab Bj.75	a. A.
(402)	N03711115C	Schaltsack **Echtleder** ab Bj.75	27,00
303	N03867251/252	Armaturenbrettholzauflagen Satz bis Bj.72	180,00
304	N03867251/252A	Armaturenbrettholzauflagen Satz ab Bj.73	180,00
310	N03837581	Fensterkurbel schwarz bis Bj. 7.74 (2-4x)	à 10,00
310	N13837579	Fensterkurbel chrom/schwarz bis Bj. 7.74 (2-4x)	à 28,50
(310)	N21837583	Fensterkurbel schwarz ab Bj. 8.74 (2-4x)	a. A.
446	N03867299	Klammer für Innenverkleidungen (n.B.)	à 0,50
483	N11837187B	Tür-Verriegelungsknopf (2-4x)	à 5,00
505	N03867199	Spreizmutter Armlehne vorne (8x)	à 1,50

Andere Interieur-Teile für alle Audi-Modelle auf Anfrage ab Lager lieferbar!

Alle Preise inkl. 19% MwSt.

Inhaber: Andreas Kuhnert
Schubertstraße 32
D-63150 Heusenstamm

www.ak-autoteile.de

Telefon: 06104 / 9236-70
Telefax: 06104 / 9236-71
E-Mail: info@ak-autoteile.de